FLEXALIGHTING

MOON R6

Trimless downlights

IP44 made in Italy

design Lapo Grassellini

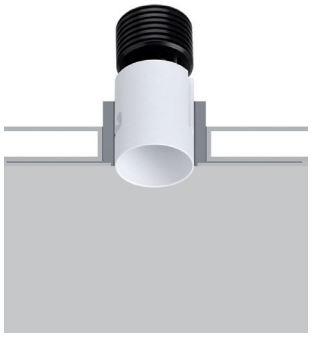

The Moon range of trimless, recessed fixtures matches utmost performance to incredible compactness. Recessed optics ensure high visual comfort. Revolutionary in dissipative, functional design, it offers the possibility to combine colour temperatures and beam angles in CRI98 with R9 93 versions.

La gamma di incassi trimless Moon combina altissime prestazioni ad una dimensione incredibilmente contenuta. L'ottica arretrata garantisce un alto comfort visivo. Rivoluzionari per il design funzionale alla dissipazione, offrono la possibilità temperature colore ed aperture di fascio nelle versioni a CRI98 con R9 93.

La gamme d'encastrables trimless Moon associe prestations très élevées et dimension incroyablement contenue. L'optique en retrait garantit un confort visuel élevé. Révolutionnaires pour le design fonctionnel à la dissipation, ils offrent la possibilité de températures, couleur et ouvertures de faisceau dans les versions à CRI98 avec R9 93.

Die Trimless Einbauleuchtenserie Moon vereint höchste Leistung mit einer unglaublich kleinen Größe. Die Rückwärtsoptik garantiert hohen Sehkomfort. Revolutionär in ihrem funktionalen Design zur Dissipation, bieten sie die Möglichkeit, Temperaturen, Farben und Strahlöffnungen in den Versionen CRI98 mit R9 93 zu kombinieren.

La gama de luminarias empotrables trimless Moon combina un rendimiento muy alto con un tamaño increíblemente pequeño. La óptica hacia atrás garantiza un alto confort visual. Revolucionarios por el diseño funcional para la disipación, ofrecen la posibilidad de temperaturas de color y aperturas de haz en las versiones CRI98 con R9 93.

Supply current
500mA (V_f 9V)

Power
6W

Series wiring

CRI
98

2-Step MacAdam

Dimensions

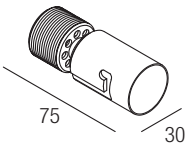

Photometric diagrams

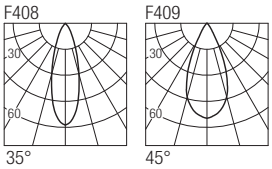

CCT/CRI/Flux

2700K — 540 lm
3000K — 600 lm
4000K — 620 lm

Code construction

MRW X X X

- 1 / 5: White / Black
- 2 / 3 / 4: 2700K / 3000K / 4000K
- S / M: 35° / 45°

Accessories

ZQC001 White **ZQC001B** Black
Plasterboard recessing frame

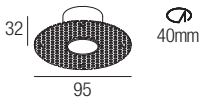

SMRW01
Milky screen

Note: the screen must be ordered together with the lighting fixture

AL7022
24VDC/500mA constant current converter

Drivers

500 mA

on/off	dimmable
AL1074 (1..2) 30mm IP20	**AL4010** (1..4) 72mm IP20 PUSH 0/1..10V
AL1077 (1..2) 40mm IP20	**AL4151** (1..4) 72mm IP20 DALI 2
AL1084 (1..3) 55mm IP20 S.P.	**AL4153** (1..4) 56mm IP20 PUSH IGBT-TRIAC

FLEXALIGHTING Srl via Lisbona 21, 50065 Pontassieve (FI) Italy t. +39.055.8323021 f. +39.055.8324866 info@flexalighting.it